Einzelheit "Deckenanbindung"

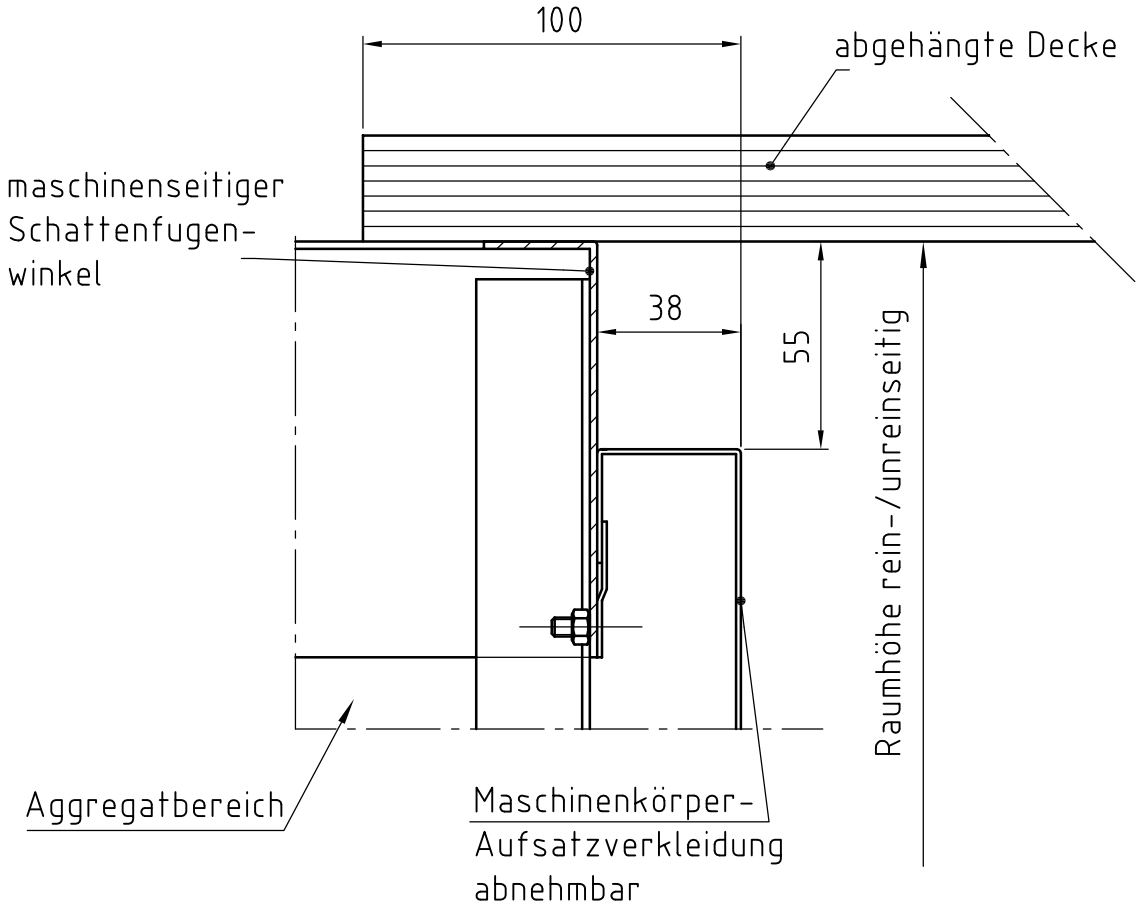

Einzelheit " Wandanbindung"

Rein- unreinseitig entsprechend

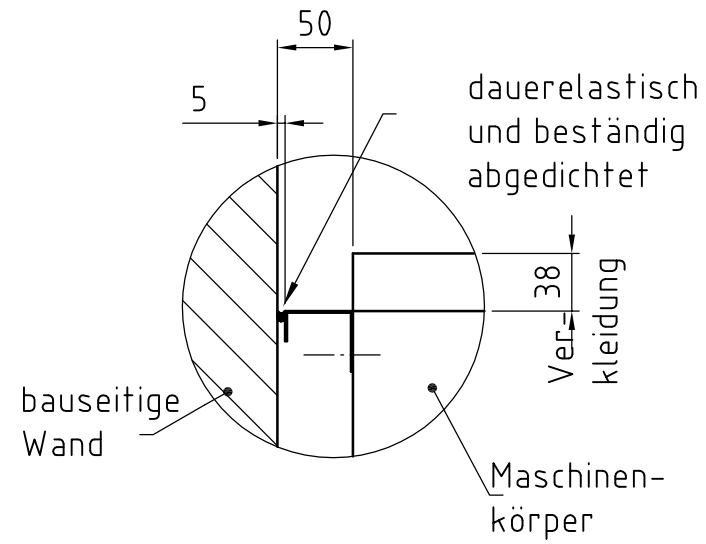

fertige Maueröffnung	Breite	Breite emfehlenswert bei Dampfanschluß von oben
1 Maschinenkörper	1000 mm	1100 mm (rechts 1 Blende)
2 Maschinenkörper	2000 mm	2100 mm (mittig 1 Blende)
3 Maschinenkörper	3000 mm	3000 mm (dazwischen 2 Blenden)
4 Maschinenkörper	4000 mm	4000 mm (dazwischen 3 Blenden)
5 Maschinenkörper	5000 mm	5000 mm (dazwischen 4 Blenden)

Einzelheit "Maschinenablauf" (A1)

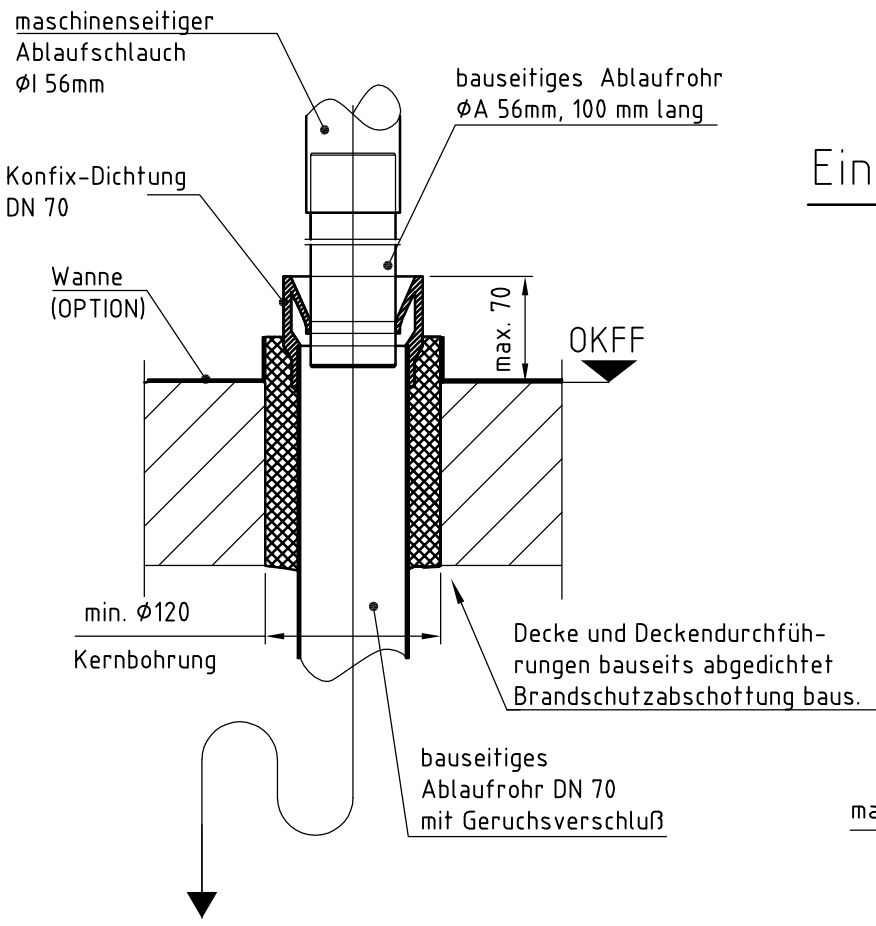

Einzelheit "Wannenablauf OPTION" (A2)

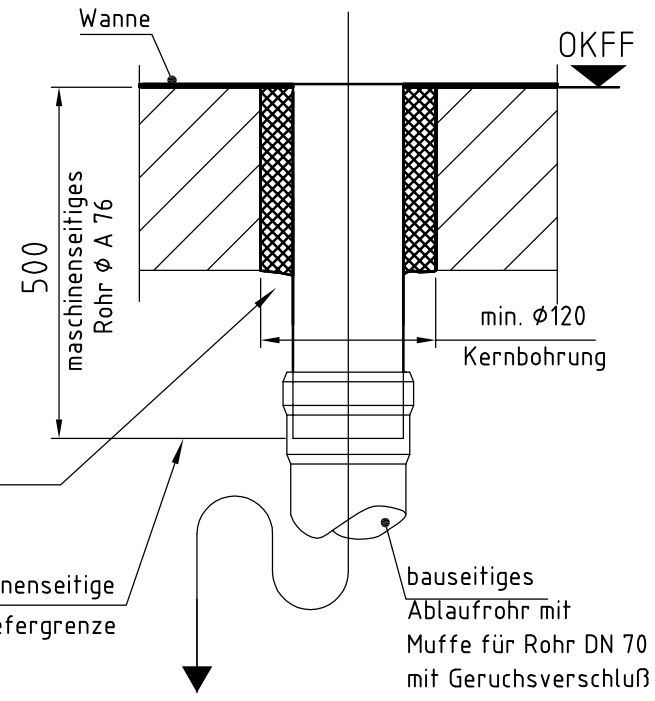

Weitere Bedingungen auf Anfrage !

Projekt: Maßblatt

Für diese Zeichnung behalten wir uns alle Rechte gemäß DIN 34 Abschnitt 2.1 vor.

Maßtoleranzen DIN 18202

ZF A3

Kom. - Nr.:

Masch. - Nr.:

Maßstab: 1:20

	Datum	Name
Bearb.	01.03.04	Gerrer
Gepr.	01.03.04	Maier

Aufstellungszeichnung: WD290 Detail´s

Äi	Änderung	Name	Datum
03	Überarbeitung	St.-S./Nm	31.07.08
02	Abluftwert	Maier	07.07.06
01	Füße, Leistung	St.-S.	14.03.05

Belimed Infection Control

Zeichng.-Nr.: 10136-03

Blatt: 3 von: 3