LED HALLENLEUCHTEN SERIE FL

ISOLED® ÖSTERREICH
www.isoled.at

ISOLED® DEUTSCHLAND
www.isoled.de

ISOLED® SCHWEIZ
www.isoled.ch

ISOLED® FRANCE
www.isoled.fr

ISOLED® ITALIA
www.isoled.it

ISOLED® HUNGARIA
www.isoled.hu

ISOLED
CUSTOMISED LIGHT SOLUTIONS

LED HALLENLEUCHTE FL

120/200 WATT | BIS ZU 150 LM/W

Neutralweiß

Kaltweiß

Umrüstung mit 60° oder 90°
Linsen NACHTRÄGLICH möglich!

60° | 90° | 120°

ZUSÄTZLICH MÖGLICH MIT:

PC-Reflektor 70° **113377**
Scheibe für PC-Reflektor **113498**

60° | 90° | 120°

MIT LINSEN

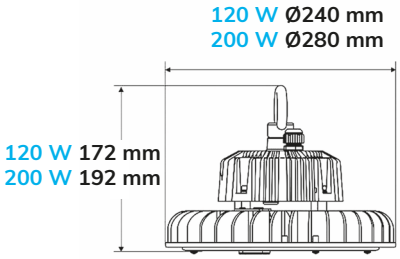

70°

PC-REFLEKTOR

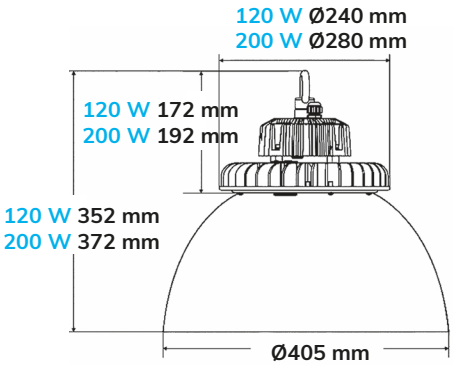

80°

ALU-REFLEKTOR

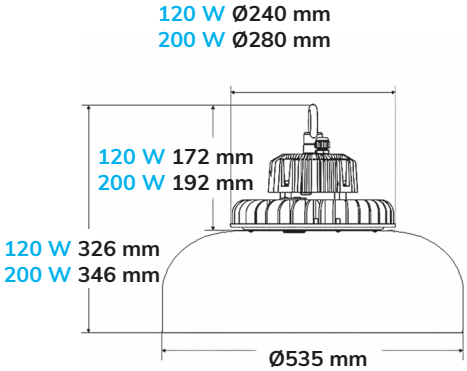

120 WATT | IP65

230 V AC | 18.000 LUMEN

Wirkleistung: 123 W | CRI 80 | Umgebungstemp. : -20°C bis +40°C | 50.000 h L70|B10 | inkl. externem Trafo

5 JAHRE GARANTIE

60° | 1-10 V DIMMBAR
KALTWEISS | 5.700 K
H: 172 mm | **D:** Ø 240 mm
113731

60° | 1-10 V DIMMBAR
NEUTRALWEISS | 4.000 K
H: 172 mm | **D:** Ø 240 mm
113729

70° | 1-10 V DIMMBAR
KALTWEISS | 5.700 K
H. gesamt: 352 mm | **H. Leuchte:** 172 mm
D. gesamt: Ø 405 mm | **D. Leuchte:** Ø 240 mm
113735

70° | 1-10 V DIMMBAR
NEUTRALWEISS | 4.000 K
H. gesamt: 352 mm | **H. Leuchte:** 172 mm
D. gesamt: Ø 405 mm | **D. Leuchte:** Ø 240 mm
113733

80° | 1-10 V DIMMBAR
KALTWEISS | 5.700 K
H. gesamt: 326 mm | **H. Leuchte:** 172 mm
D. gesamt: Ø 535 mm | **D. Leuchte:** Ø 240 mm
113736

80° | 1-10 V DIMMBAR
NEUTRALWEISS | 4.000 K
H. gesamt: 326 mm | **H. Leuchte:** 172 mm
D. gesamt: Ø 535 mm | **D. Leuchte:** Ø 240 mm
113734

90° | 1-10 V DIMMBAR
KALTWEISS | 5.700 K
H: 172 mm | **D:** Ø 240 mm
113732

90° | 1-10 V DIMMBAR
NEUTRALWEISS | 4.000 K
H: 172 mm | **D:** Ø 240 mm
113730

120° | 1-10 V DIMMBAR
KALTWEISS | 5.700 K
H: 172 mm | **D:** Ø 240 mm
113728

120° | 1-10 V DIMMBAR
NEUTRALWEISS | 4.000 K
H: 172 mm | **D:** Ø 240 mm
113727

200 WATT | IP65

230 V AC | 28.000 LUMEN

Wirkleistung: 203 W | CRI 80 | Umgebungstemp. : -20°C bis +40°C | 50.000 h L70|B10 | inkl. externem Trafo

5 JAHRE GARANTIE

60° 1-10 V DIMMBAR DALI DIMMBAR

KALTWEISS | 5.700 K

H: 192 mm | **D:** Ø 280 mm

1-10 V DIMMBAR | 113449
DALI DIMMBAR | 113539

60° 1-10 V DIMMBAR DALI DIMMBAR

NEUTRALWEISS | 4.000 K

H: 192 mm | **D:** Ø 280 mm

1-10 V DIMMBAR | 113447
DALI DIMMBAR | 113536

70° 1-10 V DIMMBAR DALI DIMMBAR

KALTWEISS | 5.700 K

H. gesamt: 372 mm | **H. Leuchte:** 192 mm
D. gesamt: Ø 405 mm | **D. Leuchte:** Ø 280 mm
1-10 V DIMMBAR | 113453
DALI DIMMBAR | 113543

70° 1-10 V DIMMBAR DALI DIMMBAR

NEUTRALWEISS | 4.000 K

H. gesamt: 372 mm | **H. Leuchte:** 192 mm
D. gesamt: Ø 405 mm | **D. Leuchte:** Ø 280 mm
1-10 V DIMMBAR | 113451
DALI DIMMBAR | 113541

80° 1-10 V DIMMBAR DALI DIMMBAR

KALTWEISS | 5.700 K

H. gesamt: 346 mm | **H. Leuchte:** 192 mm
D. gesamt: Ø 535 mm | **D. Leuchte:** Ø 280 mm
1-10 V DIMMBAR | 113454
DALI DIMMBAR | 113544

80° 1-10 V DIMMBAR DALI DIMMBAR

NEUTRALWEISS | 4.000 K

H. gesamt: 346 mm | **H. Leuchte:** 192 mm
D. gesamt: Ø 535 mm | **D. Leuchte:** Ø 280 mm
1-10 V DIMMBAR | 113452
DALI DIMMBAR | 113542

90° 1-10 V DIMMBAR DALI DIMMBAR

KALTWEISS | 5.700 K

H: 192 mm | **D:** Ø 280 mm

1-10 V DIMMBAR | 113450
DALI DIMMBAR | 113540

90° 1-10 V DIMMBAR DALI DIMMBAR

NEUTRALWEISS | 4.000 K

H: 192 mm | **D:** Ø 280 mm

1-10 V DIMMBAR | 113448
DALI DIMMBAR | 113538

120° 1-10 V DIMMBAR DALI DIMMBAR

KALTWEISS | 5.700 K

H: 192 mm | **D:** Ø 280 mm

1-10 V DIMMBAR | 113375
DALI DIMMBAR | 113533

120° 1-10 V DIMMBAR DALI DIMMBAR

NEUTRALWEISS | 4.000 K

H: 192 mm | **D:** Ø 280 mm

1-10 V DIMMBAR | 113374
DALI DIMMBAR | 113531

IHR PARTNER

ISOLED® SEIT 2008

ISOLED® ÖSTERREICH
FIAI Handels GmbH
Egerbach 48
A-6334 SCHWOICH
ÖSTERREICH

Tel: +43 5372 219 999

E-Mail: office@isoled.at
www.isoled.at

ISOLED® DEUTSCHLAND
FIAI Trading GmbH
Hollerweg 3
D-85649 BRUNNTHAL
DEUTSCHLAND

Tel: +49 228 30 43 89 85

E-Mail: office@isoled.de
www.isoled.de

ISOLED® SCHWEIZ
Allegra Swiss GmbH
Einsiedlerstraße 15a
CH-8834 SCHINDELLEGI
SCHWEIZ

Tel: +41 44 787 04 75

E-Mail: info@isoled.ch
www.isoled.ch

ISOLED® HUNGARIA
ISOLED® Hungaria Kft.
Hunyadi utca 18
H-8997 Zalaháshágy
UNGARN

Tel.: +36 20 256 1339

Email: info@isoled.hu
www.isoled.hu