32" Full HD Monitor mit AH-IPS Panel und Blue Light Reducer

Der ProLite X3291HS ist ein 32“ (80,1 cm) Monitor mit IPS-Technologie, der Ihnen eine natürliche und hochgenaue Farbwiedergabe bei breiten Betrachtungswinkeln (178°/178°) bietet. Ausgestattet mit drei Input Anschlüssen (HDMI, DVI and VGA) und Blue Light Reducer Technologie, die deutlich die Ermüdung der Augen reduziert, somit ist das Gerät perfekt geeignet für Digital Signage und Office-Anwendungen.

IPS

Die IPS-Displays sind vor allem für weite Betrachtungswinkel und natürliche, hochgenaue Farben bekannt. Sie eignen sich besonders für farbkritische Anwendungen.

Blaues Licht Minderer

Wie wir alle wissen, verursacht das lange Arbeiten am Bildschirm (vor allem aus kurzer Entfernung) eine Ermüdung der Augen. Diese Wirkung ist bei den PC Monitoren stärker als bei den Fernsehern. Einer der Faktoren für dieses Phänomen ist der Blaulicht Anteil des Bildschirms. Die Verringerung des Blaulichtanteils, die ausgestrahlt wird, ermöglicht, dass unsere Augen sich weniger müde fühlen. Wir erreichen dies durch die Anpassung der Helligkeit des Monitors und der Farbtemperatur mit der neuen "blue light reducer" Funktion, die über die OSD-Menue des Monitiors leicht einzuschalten ist.

01 DISPLAY EIGENSCHAFTEN

Bilddiagonale	31.5", 80.1cm
Panel-Technologie	AH-IPS LED, matte Oberfläche
Physikalische Auflösung	1920 x 1080 @60Hz (2.1 megapixel Full HD)
Bildformat	16:9
Helligkeit	250 cd/m² typisch
Kontrastverhältnis	1000:1 typisch
Erweitertes Kontrast Verhältnis	12M:1
Reaktionszeit (GTG)	5ms
Blickwinkel	horizontal/vertikal: 178°/178°, rechts/links: 89°/89°, nach oben/unten: 89°/89°
Farbunterstützung	16.7mln 8bit (sRGB: 99%; NTSC: 72%)
Horizontalfrequenz	30 - 80kHz
Vertikalfrequenz	56 - 75Hz
Arbeitsfläche H x B	698.4 x 392.9mm, 27.5 x 15.5"
Pixelabstand	0.363mm
Farbe	matt,

02 SCHNITTSTELLEN & ANSCHLÜSSE

Video Eingang	VGA x1 DVI x1 HDMI x1
HDCP	ja
Kopfhörer Anschluss	ja

03 FEATURES

Blaulicht Reduktion	ja
OSD Menu Sprachen	EN, DE, FR, IT, CN, RU, JP, NL, PL
Bedientasten	Ein / Aus, Menü, +/ Lautstärke / Blauton Reduzierung, -/ ECO, AUTO
Einstellbare Parameter	Bildeistellung (Kontrast, Helligkeit, i-Stle Color, Over Drive, Erw. Kontrast, Öko), Farbeinstellung (Farbtemp.), Manuelle Bildeinrichtung, Takt, Phase, H-Position, V-Position, Schwarzwert, Video Modus), OPS-Einstellungen (H-Position, V-Position, OPS Einblendzeit, Sprache), Extra (zurück setzen, Signal Auswahl, Startlogo, Audio Eingang, gespeicherte Einstellungen, Information, Lautstärke, autom. Bildanpassung)
Lautsprecher	2 x 3W
Diebstahlschutz	Kensington-lock™ vorbereitet, DDC2B, Mac OSX

04 MECHANISCH

Verstellmöglichkeiten	Tilt
Neigungswinkel	21° nach oben; 3° nach unten
VESA Halterung	100 x 100mm

05 ENTHALTENES ZUBEHÖR

Kabel	Netz, DVI, Audio
Sonstige	Leitfaden zur Inbetriebnahme, Sicherheits-Hinweise

06 STROMVERWALTUNG

Netzteil	intern
Stromversorgung	AC 100 - 240V, 50/60Hz
Leistungaufnahme	36W typisch, 0.5W Standby, 0.5W ausgeschaltet

07 LEISTUNG

Vorschriften	CE, TÜV-Bauart, PSE, RoHS support, ErP, WEEE, VCCI, REACH
Energieeffizienzklasse	A
Sonstiges	REACH SVHC über 0.1% Blei enthalten

08 ABMESSUNGEN / GEWICHT

Produkt Abmessungen B x H x T	737.5 x 523.5 x 240mm
Gewicht (ohne Verpackung)	7kg
EAN code	4948570114573

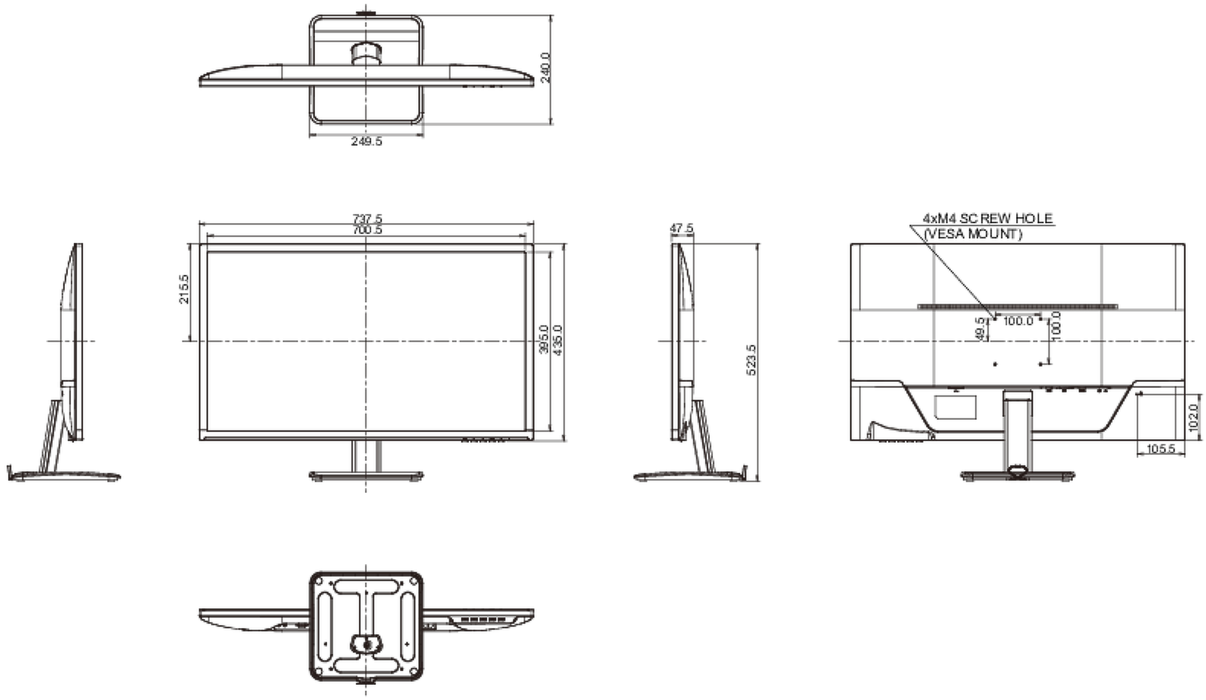

09 EU-ENERGIEEFFIZIENZ-LABEL

Lieferanten	iiyama
Model	ProLite X3291HS-B1
Energieeffizienzklasse	A
Sichtbare Bilddiagonale	80.1cm; 31.5"; (32" Segment)
Stromverbrauch im Betrieb	38W
Jährlicher Energieverbrauch	55kWh/Jahr*
Stromverbrauch im Standby	0.5W Standby
Power in OFF Mode	0.5W ausgeschaltet
Auflösung	1920 x 1080

*Dieses sind Informationen gemäß der Verordnung (EU) Nr 1062/2010.*Basierend auf dem Leistungsverbrauch des Gerätes, bei 4 Stunden pro Tag und 365 Tage Betrieb. Der tatsächliche Energieverbrauch hängt von der tatsächlichen Einsatzdauer ab.*

Alle Warenzeichen sind eingetragene Handelsmarken. Irrtum und Änderungen in den Spezifikationen vorbehalten. Alle LCD's erfüllen die ISO-9241-307:2008 Pixelfehlerklasse.

© IIYAMA CORPORATION. ALL RIGHTS RESERVED