Technisches Datenblatt

EOS Cubo 2

Saunaofen für private und gewerbliche Saunen. Standausführung.

Hochwertiger Standofen für die Finnische Sauna im geradlinigen, zeitlosen Design. Dank der im Ofen integrierten Designrückwand kann Cubo 2 auch vor Glasflächen platziert werden. Cubo 2 eignet sich optimal für private und gewerbliche Saunen.

Ihre Vorteile:

- Elegantes, schlichtes Design mit Abdeckung aus gebürstetem Edelstahl in zwei alternativen Stylings.
- Erhältlich in anthrazit perleffekt oder in schwarz matt.
- Robuste, sehr stabile und servicefreundliche Konstruktion.
- Optimales Verhältnis zwischen Steinvolumen und Luftkonvektion für schnelle Aufheizzeiten und kräftige Aufgüsse.
- Ofenberührungsschutz mit direkter Montage optional erhältlich.
- Gleiches Aussehen von allen Seiten dank integrierter Designrückwand (in Ofenfarbe lackiert).
- Platzsparend und kompakt mit nur 38,5 cm Bautiefe.
- Wechsel der Heizstäbe ohne Entnahme der Steine.
- Made in Germany-Qualität von EOS.

Eigenschaften:

Außenmantel:	Pulverbeschichtung in anthrazit perleffekt oder in schwarz matt. Stahlblech.
Abdeckung:	Edelstahl, gebürstet bzw. schwarz
Steinkorb:	Edelstahl, ohne Kontakt mit Heizstäben
Elektro-Anschlusskasten:	Edelstahl, eingebaut in der Rückwand
Leistungen:	7,5 | 9,0 | 10,0 und 12,0 kW
Anschluss:	400 V 3N ~ 50 Hz
Steinfüllung:	ca. 25 kg (Saunsateine optional erhältlich)
Abmessungen (HxBxT):	72 x 40 x 38,5 cm
Gewicht:	27,5 kg
Montage:	Standausführung

Cubo 2 - Styling 2
schwarz matt

Cubo 2 - Styling 1
anthrazit perleffekt
mit optionalem Ofenberührungsschutz aus Ahorn Holz

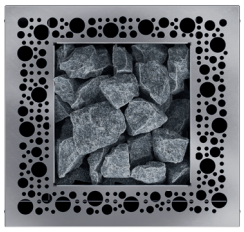

Styling 1 – Rundloch

Styling 2 – Struktur

360° Look

Designrückwand im Ofen
bereits integriert

CE UK CA **IPx4** made in Germany

EOS Saunatechnik GmbH | Schneiderstriesch 1 | 35759 Driedorf | Germany | Tel. +49 (0) 2775 82 - 0 | www.eos-sauna.com | info@eos-sauna.de

Anschlussplan

7,5 - 10 kW* | 12 kW**

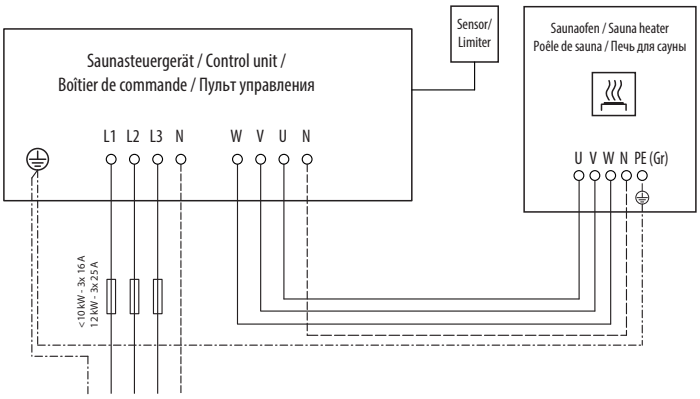

* Bei 10 und 12 kW gilt nicht für Econ Steuergeräte (LSG Gerät ab 10 kW erforderlich)
** Bei 12 kW gilt nur für Saunasteuergeräte EOS Compact D18 (einkreisig)

10 - 12 kW***

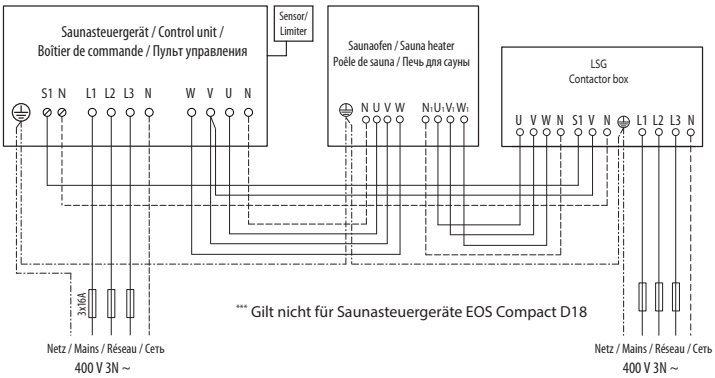

*** Gilt nicht für Saunasteuergeräte EOS Compact D18

Sicherheitsabstände

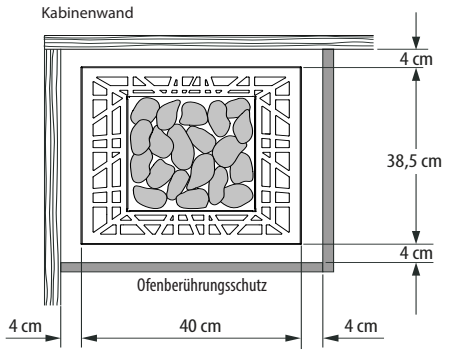

Mindesthöhe der Sauna innen 190 cm

Passende Saunasteuergeräte

Modell
EOS Econ D-Serie
EOS Compact D-Serie
EOS EmoTec D-Serie
EOS EmoStyle D / Hi-Serie
EOS EmoTouch 3-Serie

Technische Daten

Leistung nach DIN	Elektrischer Anschluss	Verbindung Netz - Steuergerät	Verbindung Steuergerät - Ofen	Verbindung Netz - LSG	Verbindung LSG - Ofen	Verbindung Steuergerät - LSG
7,5 kW	400 V 3N ~ 50 Hz	5 x 2,5 mm²	5 x 1,5 mm²	--	--	--
9,0 kW						
10,0 kW						
12,0 kW				5 x 2,5 mm²	5 x 1,5 mm²	4 x 1,5 mm²

Ersatzheizstäbe

Beschreibung	Artikel-Nr.
Für 7,5 kW (5 x 1500W)	2000 8085
Für 9,0 kW (6 x 1500 W)	2000 8085
Für 10,0 kW (6 x 1666 W)	2001 7026
Für 12,0 kW (6 x 2000 W)	2000 8086

Alle Angaben zu Leitungsquerschnitten sind Mindestquerschnitte in mm² Kupferleitung.

Leistung nach DIN	Elektrischer Anschluss	Absicherung Steuergerät	Absicherung LSG-Gerät	Gerätemaße H/B/T, in cm	Für Kabinen-volumen	Mindestmaß der Be- und Entlüftung	Gewicht ohne Steine und Verpackung	Steinfüllung	Leistungsschaltgerät erforderlich
7,5 kW	400 V 3N ~ 50 Hz	3 x 16 A	--	72 / 40 / 38,5	7 - 10 m³	35 x 5 cm	27,5 kg	~25 kg	nein
9,0 kW					9 - 14 m³	35 x 6 cm			
10,0 kW					11 - 15 m³	35 x 6 cm			
12,0 kW		3 x 16 A 3 x 25 A**	3 x 16 A		14 -18 m³	35 x 7 cm			LSG 10

Hinweis: Bei Compact D18 Steuergerät ist kein zusätzliches LSG-Gerät erforderlich. Bei Econ Steuergeräten ist ein LSG-Gerät bei 10 und 12 kW Leistung erforderlich. Econ D1 - nur für 7,5 - 9 kW Modelle.
** Nur für Compact D18 bei 12 kW (einkreisige Verdrahtung).

Druck-Nr.: 2934 4391 28.23

Technische Änderungen vorbehalten

EOS Saunatechnik GmbH | Schneiderstriesch 1 | 35759 Driedorf | Germany | Tel. +49 (0) 2775 82 - 0 | www.eos-sauna.com | info@eos-sauna.de